Web: www.LKMelectronic.de
Mail: info@LKMelectronic.de

EINSATZHINWEISE TYP 443

Der Typ 443 ist ein Raumtemperaturfühler. Der integrierte Messumformer liefert ein 4…20mA Ausgangssignal, welches für den direkten Anschluss an ein Auswertegerät geeignet ist. Der Kabelausgang befindet sich auf der Rückseite des Gehäuses. Optional befindet sich ein weiterer Kabelausgang an der Seite.

EINSTELLELEMENTE UND ANSCHLUSSBELEGUNG

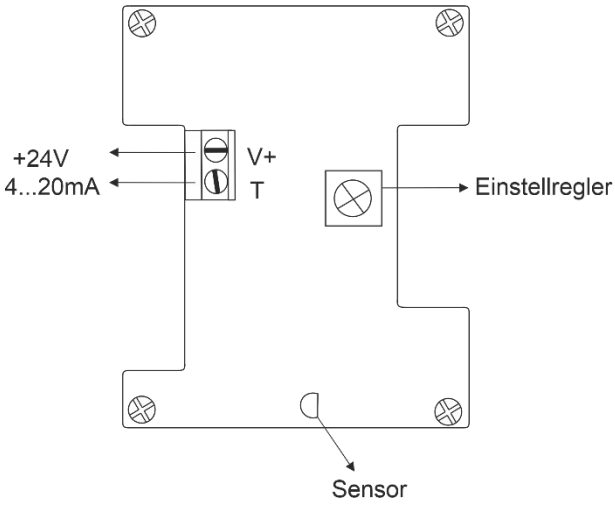

Klemmen V+ und T:
Spannungsversorgung und Ausgangssignal 4…20mA

Einstellregler:
Hierüber kann das Ausgangssignal bei Bedarf bis etwa ±0,5mA verstellt werden. Dies ist zum Beispiel notwendig, wenn eine Temperaturdifferenz zwischen dem Messpunkt und dem zu regelnden Punkt besteht. Er ist gegen versehentliches Verstellen gesichert.

AUßENBESCHALTUNG

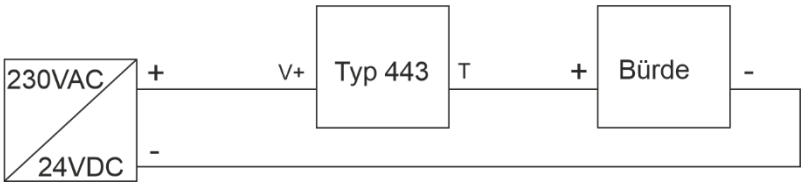

MONTAGEHINWEISE

Um Fehlmessungen vorzubeugen, sollten bei der Montage folgende Punkte beachtet werden:

- In dem Raum ist eine Betauung ausgeschlossen.
- Es befindet sich kein Heizkörper oder eine Luftkanalaustrittsöffnung in unmittelbarer Nähe.
- Der Raumtemperaturfühler ist so ausgerichtet, dass der Sensor unten ist und der Pfeil im Gerät nach oben zeigt.
- Die Zu- und Abzugsöffnungen im Deckel sind frei und befinden sich an der Ober- und Unterseite.

Bei falscher Montage kann es zu einer Temperaturerhöhung durch Eigenerwärmung kommen.

FEHLERMÖGLICHKEITEN

aufgetretener Fehler	Ursache der Störung
Keine Strom am Ausgang	Keine Versorgungsspannung Anzeigegerät defekt Kabelbruch in der Zuleitung
Ausgangssignal < 4mA	Messbereich unterschritten
Ausgangssignal > 20mA	Messbereich überschritten
Temperaturanzeige zu hoch	Eigenerwärmung durch falsche Montage
Deutlich zu hohe oder zu niedrige Anzeige	Betauung im Gerät

Web: www.LKMelectronic.de
Mail: info@LKMelectronic.de

INSTRUCTIONS TYPE 443

The Type 443 is a room temperature sensor. The integrated transmitter provides a 4...20mA output signal, which is suitable for direct connection to an evaluation device. The cable output is located on the back of the housing. Optionally, there is another cable output on the side.

ADJUSTMENT ELEMENTS AND PIN ASSIGNMENT

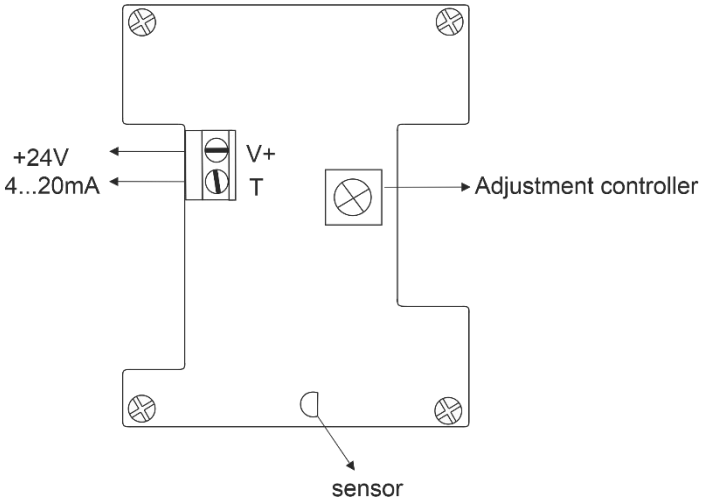

Terminals V+ and T:
Voltage supply and output signal 4...20mA

Adjustment controller:
This can be used to adjust the output signal up to about ±0.5mA if required. This is necessary, for example, if there is a temperature difference between the measuring point and the point to be controlled. It is secured against accidental adjustment.

EXTERNAL WIRING

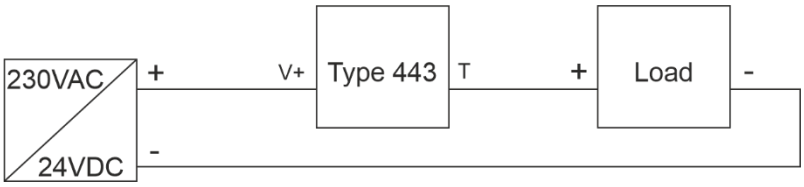

MOUNTING HINTS

To prevent incorrect measurements, the following points should be observed during installation:

- Condensation is impossible in the room.
- There is no radiator or air duct outlet in the immediate vicinity.
- Condensation is impossible in the room.
- The inlet and outlet openings in the lid are free and are located on the top and bottom side.

Incorrect mounting may result in a temperature increase due to self-heating

.

ERROR POSSIBILITIES

Fault observed	Cause of the fault
No current at output	No supply voltage Display unit defective able break in the supply line
Output signal < 4 mA	Measuring range underrun
Output signal > 20 mA	Measuring range exceeded
Temperature read-out too high	Self-heating as a result of incorrect installation
Read-out obviously too high or too low	Condensation in the device